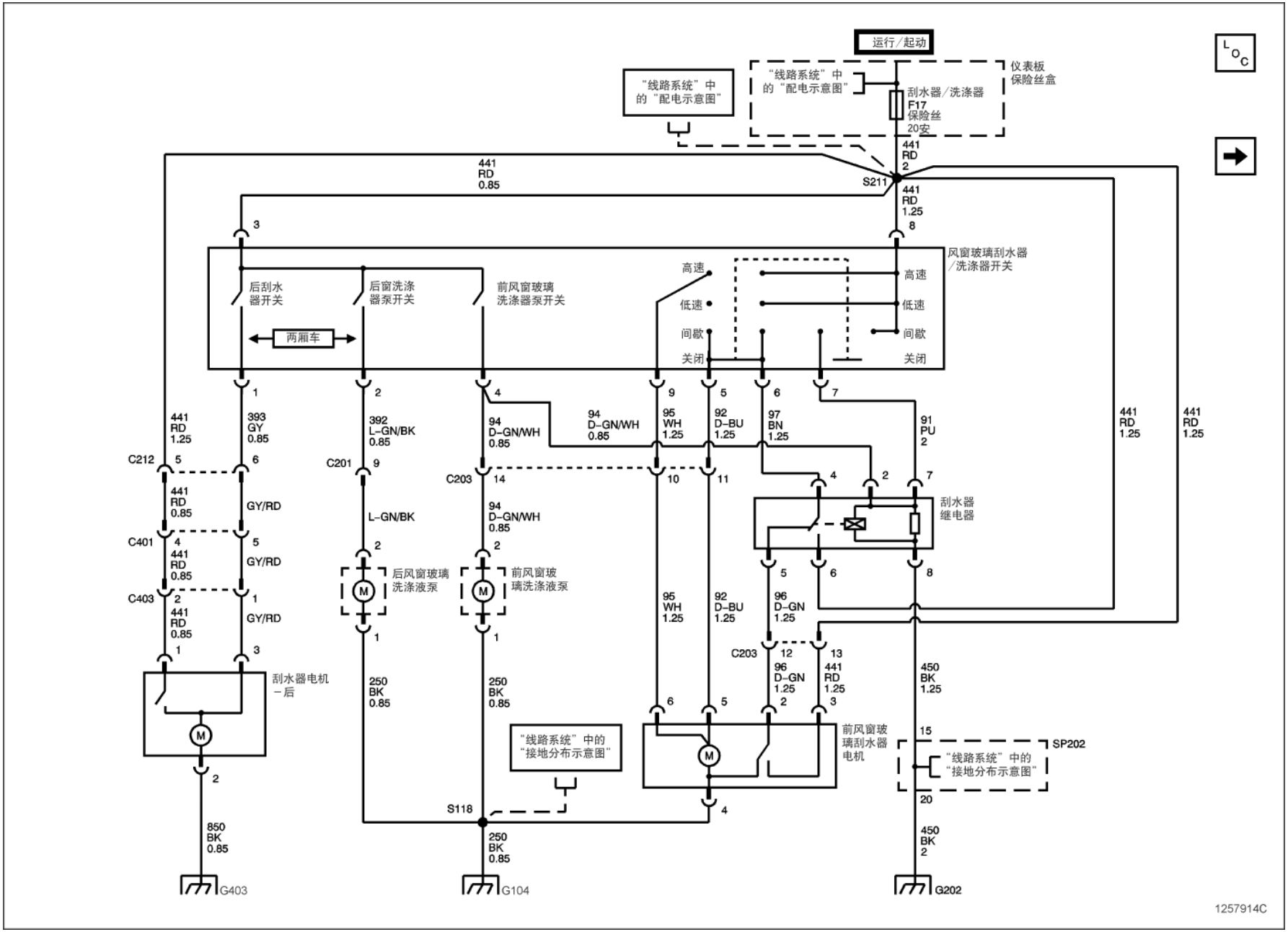
运行/起动
"线路系统"中的"配电示意图"
"线路系统"中的"配电示意图"
仪表板保险丝盒
刮水器/洗涤器
F17
保险丝
20安
441
RD
2
S211
441
RD
1.25
8
441
RD
0.85
3
风窗玻璃刮水器/洗涤器开关
高速
低速
间歇
关闭
后刮水器开关
后窗洗涤器泵开关
前风窗玻璃洗涤器泵开关
两厢车
1
2
4
9
5
6
7
441
RD
1.25
393
GY
0.85
392
L-GN/BK
0.85
94
D-GN/WH
0.85
94
D-GN/WH
0.85
95
WH
1.25
92
D-BU
1.25
97
BN
1.25
91
PU
2
441
RD
1.25
441
RD
1.25
C212
5
6
C201
9
C203
14
10
11
441
RD
0.85
GY/RD
L-GN/BK
94
D-GN/WH
0.85
刮水器继电器
C401
4
5
441
RD
0.85
GY/RD
2
2
后风窗玻璃洗涤液泵
前风窗玻璃洗涤液泵
5
6
8
C403
2
1
441
RD
0.85
GY/RD
95
WH
1.25
92
D-BU
1.25
96
D-GN
1.25
1
1
C203
12
13
96
D-GN
1.25
441
RD
1.25
450
BK
1.25
1
3
刮水器电机-后
250
BK
0.85
250
BK
0.85
6
5
2
3
"线路系统"中的"接地分布示意图"
前风窗玻璃刮水器电机
15
SP202
"线路系统"中的"接地分布示意图"
20
2
S118
4
850
BK
0.85
250
BK
0.85
450
BK
2
G403
G104
G202
1257914C